# RYSUNEK ROBOCZY OGRODZENIA PANELOWEGO

*TYPOWE PRZĘSŁO PANELOWE*

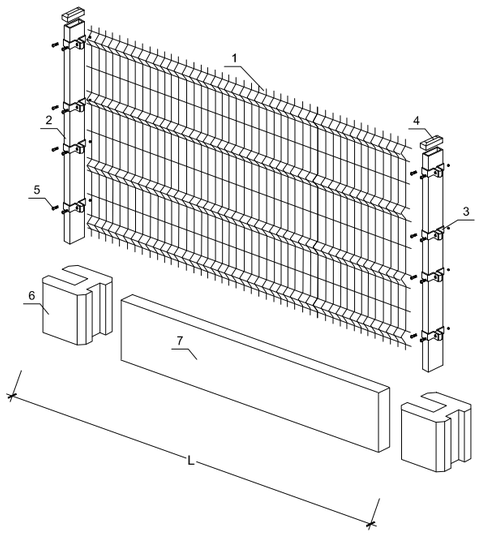


*WIDOK Z PRZODU*

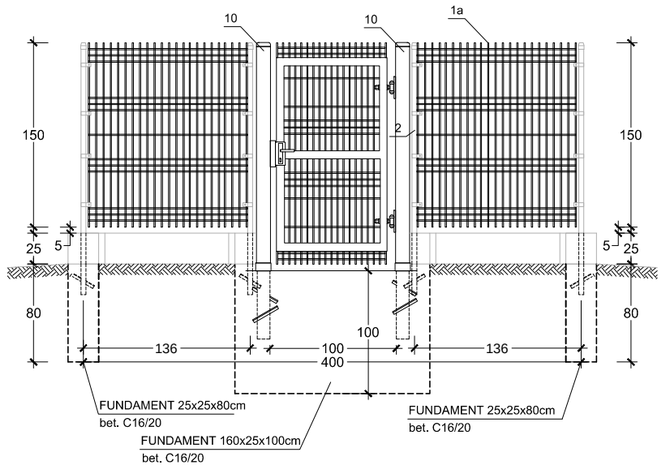


*WIDOK Z TYŁU*

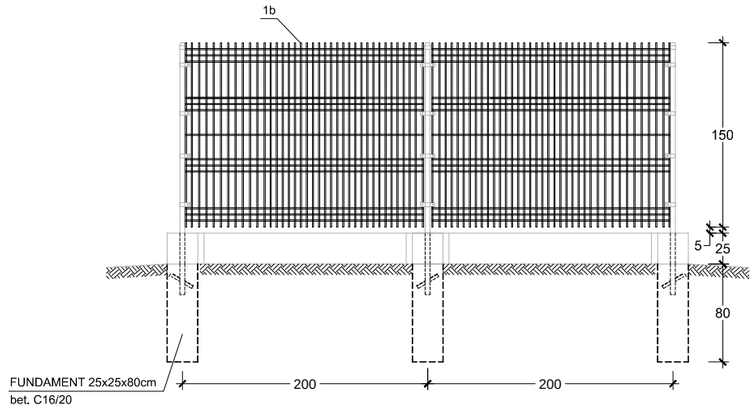


*ZESTAWIENIE ELEMENTÓW OGRODZENIA*

| ELEMENT OGRODZENIA | ILOŚĆ |
|---|---|
| 1a - panel 1280x1500mm stal. ocynkowany, malowany proszkowo na kolor RAL6005 | 2 szt. |
| 1b - panel 1920x1500mm stal. ocynkowany, malowany proszkowo na kolor RAL6005 | 2 szt. |
| 1c - panel 1420x1500mm stal. ocynkowany, malowany proszkowo na kolor RAL6005 | 4 szt. |
| 2 - słupek 40x60x2000x2mm stal. ocynkowany , malowany proszkowo na kolor RAL6005 | 9 szt. |
| 3a - obejma montażowa do słupka 40x60 początkowa | 8 szt. |
| 3b - obejma montażowa do słupka 40x60 narożna | 16 szt. |
| 3c - obejma montażowa do słupka 40x60 pośrednia | 12 szt. |
| 4a - mrozoodporny daszek słupka 40x60 | 9 szt. |
| 4b - mrozoodporny daszek słupka 100x100 | 2 szt. |
| 5 - śruba montażowa, ocynkowana, z łbem grzybkowym | 64 szt. |
| 6 - pustak prefabrykowany h=25cm, początkowy | 2 szt. |
| 6 - pustak prefabrykowany h=25cm, narożny | 4 szt. |
| 6 - pustak prefabrykowany h=25cm, pośredni | 3 szt. |
| 7 - cokół prefabrykowany h=25cm, 13 mb. | 8 szt. |
| 8 - nakrętka samozrywalna ze stali nierdzewnej | 64 szt. |
| 9 - dystans z tworzywa | 64 szt. |
| 10 - słupek 100x100x2200x6mm stal. ocynkowany , malowany proszkowo na kolor RAL6005 | 2 kpl. |
| 11 - furtka 1000mm stal. ocynk. systemowa, uchylna, malowana proszkowo na kolor RAL6005 | 1 kpl. |

*WIDOK Z BOKU*

*skala 1:50*

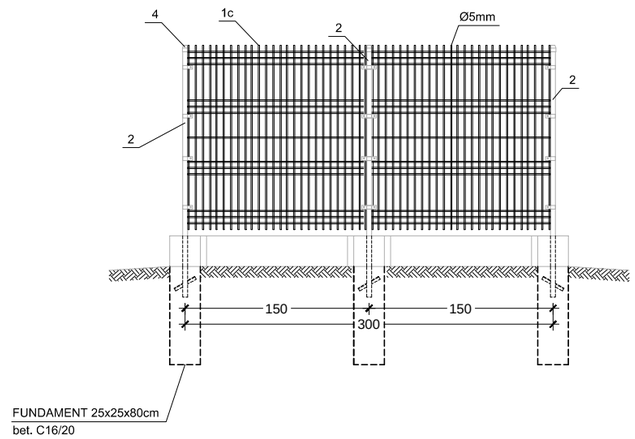


*PRZEKRÓJ PRZEZ SŁUPEK 40x60x2mm*

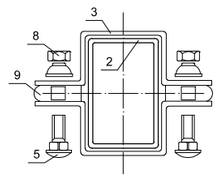


ARKUSZ NR 31

PROMIS - PRACOWNIA PROJEKTOWA M. ŁOPATO

TEMAT: BUDOWA KANALIZACJI SANITARNEJ DLA m. WYCINKI I JASZCZERZ

INWESTOR: GMINA OSIEK ul. KWIATOWA 30 83-221 OSIEK

| PROJEKTOWAŁ: | NR UPRAWNIEŃ: | PODPIS: | SKALA: |
|---|---|---|---|
| mgr inż. MIROSŁAW ŁOPATO | 285/Gd/2002 | | 1:30 |
| OPRACOWAŁ: | NR UPRAWNIEŃ: | PODPIS: | FAZA PROJ. |
| mgr inż. BARTOSZ DĘBSKI | – | | PBW |
| SPRAWDZIŁ: | NR UPRAWNIEŃ: | PODPIS: | DATA: GRUDZIEŃ 2008 |
| mgr inż. MARCIN RYCHTER | POM/0142/POOS/04 | | |

NAZWA RYSUNKU:
RYSUNEK MONTAŻOWY OGRODZENIA PRZEPOMPOWNI P1; P2; P3; P4; P5; P6; P7; P8 i P9

RYS. Nr 35

DESIGNED BY AUTOCAD ® NR LIC. 341-04799826